Návod na použití elektronického paintballového značkovače SPYDER RSX

Upozornění: Tato zbraň není hračka !!! Lidé mladší 18-ti let by neměli používat zbraň bez dohledu dospělých osob. Uživatel zbraně je plně zodpovědný za veškeré jednání a škody způsobené používáním zbraně a je povinen dodržovat veškerá ustanovení a nařízení spojená s užíváním zbraně! Neodborné, nedbalé a chybné zacházení se zbraní může způsobit škody nebo vážná zranění – především očí. Zbraň může být nebezpečná ze vzdálenosti až 91m. Při střelbě používejte vždy originální painballovou ochranou masku a brýle. Pokud se zbraní nestřílíte, doporučujeme vám, aby jste vyndali náboje ze zásobníku a hlavně.

Zbraň funguje pouze na principu stlačeného vzduchu, zvýšené opatrnosti dbejte především při střelbě!

Doporučená munice: Používejte pouze speciální náboje určené na „Paintball" ráže „68"

Upozornění: Při ukládání zbraně nebo předávání jiné osobě se vždy ujistěte, že ve zbrani nejsou náboje!

Důležité upozornění: Při odstraňování vzduchové lahve se vždy ujistěte, že regulátor rotuje spolu s náplní a že tento regulátor nezůstává ve zbrani!

Důležité upozornění: **SPYDER RSX pracuje pouze na stlačený vzduch a k jeho pohonu se nesmí používat CO2.**

Instrukce k použití zbraně:

Instalace baterie – Odšroubujte tři šroubky (SCR002) na levé straně značkovače a odklopte rukojeť (GRP001). Vložte Spyder 9,6V baterii (JE1015)do konektoru na baterii(WRH002) a oparně vložte baterii do rukojeti, přiklopte rukojeť a zašroubujte tři zpátky tři šrouby které ji drží.

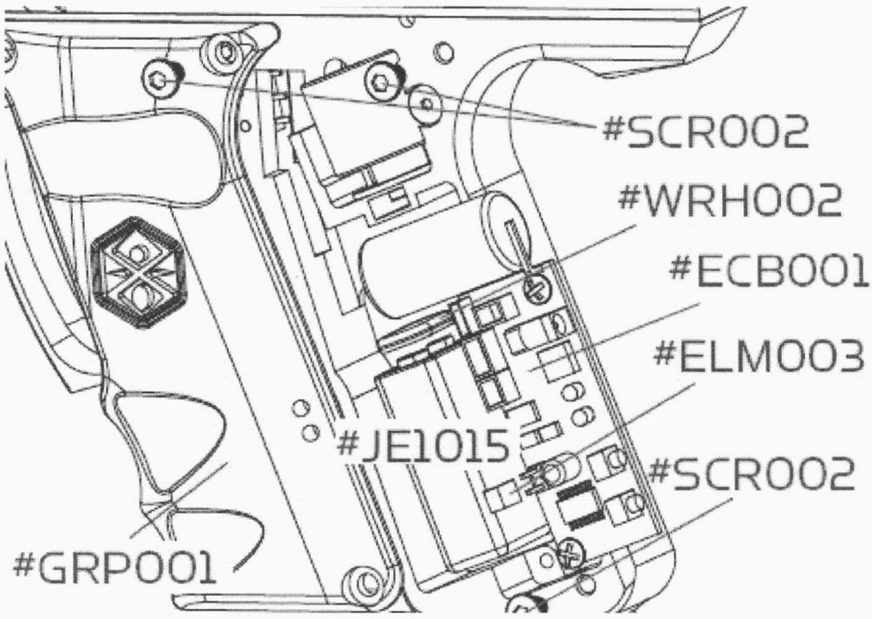

Nabití baterie - před použitím značkovače je potřeba baterii nabít. Baterie je plně nabitá po 6-8 hodinách nabíjení v síťové nabíječce nebo po 1,5 hodině v rychlonabíječce do auta. Nabíjení delší než 24 hodin může poškodit baterii nebo elektroniku značkovače. Plně nabitá baterie vydrží 3000 až 5000 výstřelů. Baterii se doporučuje nabít před každým použitím značkovače, pokud jste ho nepoužívali delší dobu (víc jak týden).

Značkovač je určen pouze pro provoz na Spyder 9,6v NiMH baterie, která se dobíjí pomocí Spyder LED A/C nabíječky, použití jiných baterií nebo jiné nabíječky ruší záruku.

Instalace CO2/Vzduchového systému - našroubujte vzduchovou láhev. Pokud medium uniká mezi bombou a adapterem zbraně, vyměňte o-kroužek na láhvi. Otočením On/Offu po směru hodinových ručiček pustíte do značkovače tlak z láhve.

Po ukončení hry otočte On/Offem proti směru hodinových ručiček, vzduch který je v hadici unikne ze zbraně. Vyšroubujte vzduchový systém ze značkovače.

!!POZOR!! díky Inline Regulátoru si Spyder může uchovat tlak na několik výstřelů i po vyšroubování lahve ze značkovače. Vždy proto po vyšroubování láhve zapněte značkovač, vypnete safe mod, vypněte oko, namiřte značkovač bezpečným směrem a několikrát vystřelte, aby jste se ujistili že v něm již nezbývá žádný tlak.

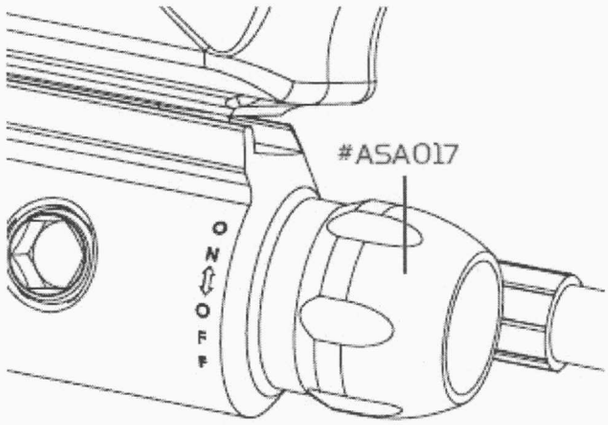

Zapnutí/vypnutí zbraně – pro zapnutí jednou krátce zmáčkněte horní tlačítko na zadní části rukojeti, LED několikrát bliknou dle stavu nabití baterie (žlutě pokud je baterie nabitá, nebo červeně pokud baterie potřebuje nabít) a pak začnou svítit červeně. Značkovač se automaticky zapne do módu SAFE (značkovač nebude střílet). Pro vypnutí značkovače zmáčkněte a držte horní tlačítko na zadní straně rukojeti do té doby dokud LED nezhasnou.
Zapnutí/vypnutí módu SAFE – pro vypnutí modu safe mějte značkovač zapnutý a jednou krátce zmačkněte horní tlačítko. LED změní barvu na stálou zelenou (pokud je nabitá kulička nebo když je bolt v nenatáhnuté pozici) nebo na blikající zelenou (pokud ve zbrani není kulička a značkovač je natažený). POZOR: Když SAFE mód vypnutý, je elektronická obvodová deska činná a připravená vystřelit. Pro nové zapnutí módu SAFE zmačkněte a držte dolní tlačítko po dobu jedné vteřiny.
Zapnutí/vypnutí oka – pokud je značkovač zapnutý pro vypnutí oka zmáčkněte a držte dolní tlačítko na zadní části rukojeti po dobu jedné vteřiny. LED změní barvu na blikající červenou. Pro nové zapnutí oka opět zmáčkněte a držte dolní tlačítko na zadní části rukojeti po dobu jedné vteřiny.

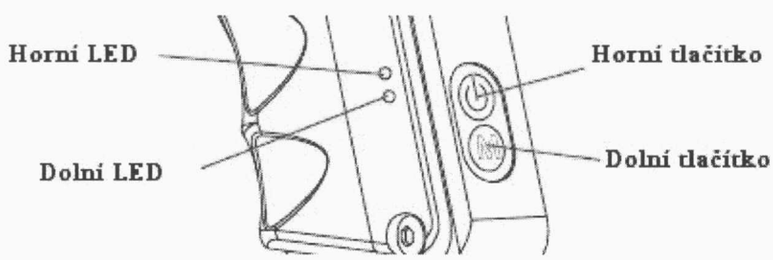

Barvy LED a co značí:
LED je červená – SAFE mód zapnutý
LED bliká červeně – oko je vypnuté, kadence je omezena na 10 BPS
LED je zelená – oko je zapnuté, kulička v komoře, značkovač vystřelí
LED bliká zeleně – oko zapnuté, kulička není v komoře, značkovač nevystřelí
LED bliká žlutě – oko hlásí chybné čtení senzorů, vyčistěte senzory oka a komoru
LED je nachová – menu nastavení Mod střelby
LED je světle modrá – menu nastavení Debounce spouště

Programování

1. **Zámek**

Pro vstup do menu programování musíte nejdříve odemknout zámek Tadao Boardu. Odšroubujte tři šroubky (SCR002) na levé straně značkovače a odklopte rukojeť (GRP001). Dole na Tadao Boardu je malé tlačítko a vedle něj je nápis „LOCK“. Toto tlačítko jednou krátce zmáčkněte. LED dvakrát blikne zeleně pokud jste zámek programování odemknuli, nebo blikne dvakrát červeně pokud jste zámek zamknuli.

2. **Vstup do menu programování**

Pokud máte zámek odemknutý zmáčkněte a držte dolní tlačítko a pak zmáčkněte horní tlačítko na zadní straně rukojeti, LED projede všemi možnými barvami a pak bude svítit nachově. Jste v menu programování Mod střelby. Pro přepínání mezi menu programování krátce zmáčkněte dolní tlačítko. LED změní barvu dle menu ve kterém se nacházíte.

3. **Změna Modu střelby**

Vstupte do menu programování a nastavte LED na stálou nachovou barvu. Zmáčkněte a držte dolní tlačítko dokud LED nezhasne. LED po zhasnutí blikne dle momentálního nastavení Modu střelby. Až LED přestane blikat tak máte dvě vteřiny na nastavení nového modu. Během těchto dvou vteřin zmáčkněte dolní tlačítko jednou až pětkrát, dle požadovaného nastavení. LED při každém zmáčknutí blikne. Po výběru nového modu střelby vypněte značkovač a znovu zapněte zámek boardu.

Mody střelby:

1 Bliknutí – semiauto bez limitu kadence
2 Bliknutí – semiauto s omezením kadence na 15bps
3 Bliknutí – PSP ramping s omezením kadence na 15pbs
4 Bliknutí – Millenium ramping s omezením kadence na 15bps
5 Bliknutí – dávka tří s omezením kadence na 15bps

4. **Změna Debounce spouště**

Nastavení Debounce spouště slouží omezení možných nechtěných výstřelů značkovače – tzv. Bouncingu. Čím vyšší je nastavení tohoto parametru tím menší je možnost, že bude značkovač bouncovat. A naopak, čím nižší je nastavení tohoto parametru tím vyšší je možnost že značkovač bude vkládat nechtěné výstřely, které můžou vyústit až ve full-auto.

Vstupte do menu programování a nastavte LED na stálou světle modrou barvu. Zmáčkněte a držte dolní tlačítko dokud LED nezhasne. LED po zhasnutí blikne dle momentálního nastavení Debounce. Až LED přestane blikat tak máte dvě vteřiny na nastavení nového nastavení. Během těchto dvou vteřin zmáčkněte dolní tlačítko jednou až pětkrát, dle požadovaného nastavení. LED při každém zmáčknutí blikne Po výběru nového modu střelby vypněte značkovač a znovu zapněte zámek boardu.

Nastaveni Debounce:

1 Bliknutí – velmi pravděpobná možnost bouncingu
2 Bliknutí – střední možnost bouncingu
3 Bliknutí – malá možnost bouncingu
4 Bliknutí – bezpečné nastavení proti bouncingu
5 Bliknutí – nejbezpečnější nastavení proti bouncingu

Semi – auto zámek

Spyder RSX lze mechanicky uzamknout v modu střelby semiauto. Odšroubujte tři šroubky (SCR002) na levé straně značkovače a odklopte rukojeť (GRP001). Dole na desce, vlevo od zámku programování je malá černá propojka. Jejím vysunutím nastavíte board do modu střelby semi-auto (nehledě na to, jaký mod střelby je nastaven v Modu střelby).

Force shot

Pokud máte zapnuté oko a podržíte stisknutou spoušť po dobu ½ vteřiny tak zbraň vystřelí, bez ohledu na to jestli je kulička v komoře nebo není. Lze použít při vybíjení zbraně, nebo při zaseknutí zbraně.

Automatické vypnutí

Po patnácti minutách bez aktivity se značkovač automaticky vypne.)

Nastavení rychlosti
Pro zvýšení rychlosti točte pomocí imbusového klíče po směru hodinových ručiček.
Pro snížení rychlosti točte pomocí imbusového klíče proti směru hodinových ručiček.
Po každé změně rychlosti cca 3x odstřelte a změřte rychlost na radaru k tomu určeném.

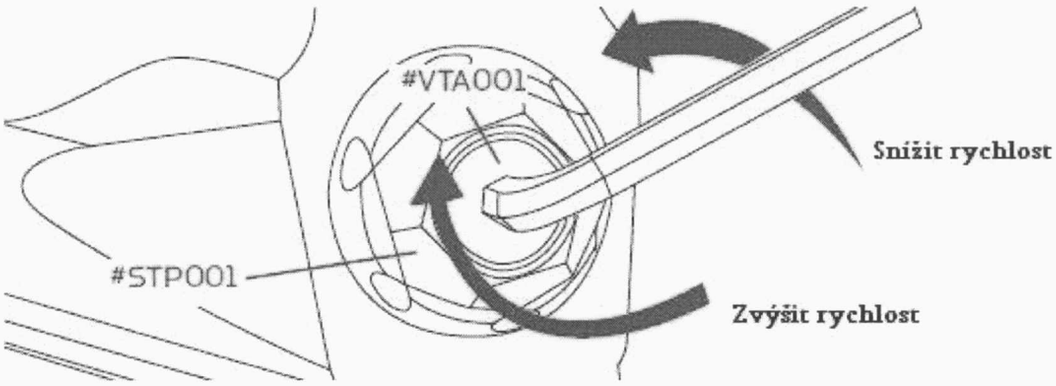

Nastavení regulátoru
Povolte šroub zajišťující nastavení regulátoru (SCR026).
Pro zvýšení tlaku v regulátoru pootočte pomocí klíče nastavením regulátoru (REG006) proti směru hodinových ručiček.
Pro snížení tlaku v regulátoru pootočte pomocí klíče nastavením regulátoru (REG006) po směru hodinových ručiček.
Po změně nastavení regulátoru je dobré několikrát odstřelit, aby se tlak ve zbrani usadil. Po každé změně nastavení regulátoru změřte rychlost zbraně pomocí radaru na měření paintballových zbraní.
Po ukončení nastavování regulátor zajistěte v nové pozici utáhnutím zajišťujícího šroubu (SCR026).
Regulátor nerozebírejte, opravy nechte na odborném servisu. Jakýkoliv neodborný zásah do regulátoru ruší záruku.
Pozn.: Pokud je tlak regulátoru nižší než 200 psi, tak může mít značkovač problémy s opětovným nabitím po výstřelu. Pokud máte takovéto problémy, zkuste zvýšit tlak v regulátoru.
!!POZOR!! díky Inline Regulátoru si Spyder může uchovat tlak na několik výstřelů i po vyšroubování lahve ze značkovače. Vždy proto po vyšroubování láhve zapněte značkovač, vypnete safe mod, vypněte oko, namiřte značkovač bezpečným směrem a několikrát vystřelte, aby jste se ujistili že v něm již nezbývá žádný tlak.

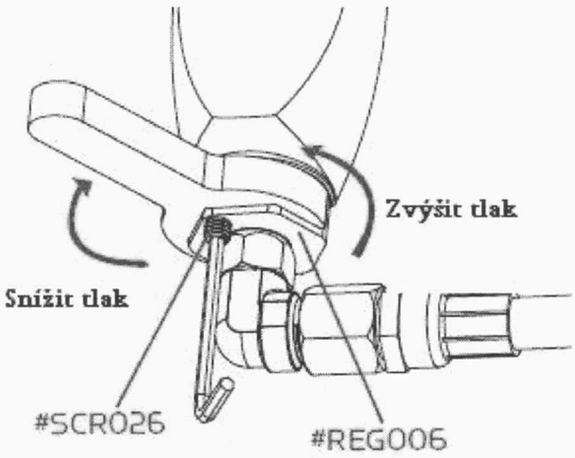

Nastavení spouště
Zašroubováním vrchního šroubu na spoušti (SCR006) zkracujete chod spouště před aktivací výstřelu. Jeho vyšroubováním chod spouště před aktivací výstřelu prodlužujete. Pokud zašroubujte tento šroub příliš tak značkovač přestane střílet.

Zašroubováním prostředního šroubu na spoušti (SCR006) zvyšujete citlivost spouště. Jeho vyšroubováním citlivost spouště snižujete. Pokud zašroubujte tento šroub příliš tak značkovač přestane střílet. Pokud tento šroub příliš vyšroubujete tak značkovač přestane střílet.
Zašroubováním dolního šroubu na spoušti (SCR005) zkracujete chod spouště po aktivaci výstřelu. Jeho vyšroubováním chod spouště po aktivaci výstřelu prodlužujete. Pokud zašroubujte tento šroub příliš tak značkovač přestane střílet.

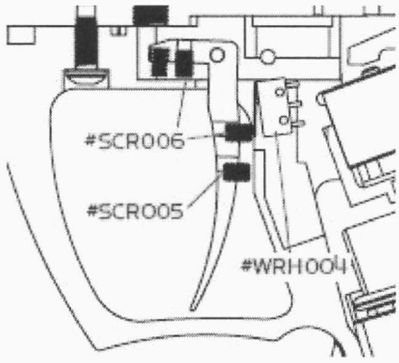

Elektronická detekce kuliček – Oko
Zapnutím oka se značkovači elektronicky znemožní vystřelit pokud není kulička správně usazená v komoře a tím se ve značné míře odstraní praskání kuliček venturou při vysoké kadenci.
Pokud je značkovač v režimu se zapnutým okem a kulička není v závěru, značkovač by neměl vystřelit. Pokud značkovač vystřelí i v tomto modu tak jsou senzory oka špinavé, nejsou schopny vykonávat svou funkci a potřebují vyčistit.
K čistění senzorů oka je potřeba sundat krytky očí (BLS001) opatrně vysuňte senzory oka z těla značkovače. Nepoužívejte k tomu žádné ostré nástroje a dbejte toho aby jste tyto senzory nijak nepoškodili či nevytrhli drátky. Na vyčištění senzorů použijte vatové tyčinky na čištění uší, nebo jemný hadřík (senzory se nesmí poškrábat). Při sundání krytek na oči můžou vypadnout blokace dvojího nabití, dejte pozor aby se neztratily a nezapomeňte je dát zpátky při upevňování krytek zpátky. Časté čistění očí pomůže jejich správné funkci a tím i správné funkci celého značkovače.

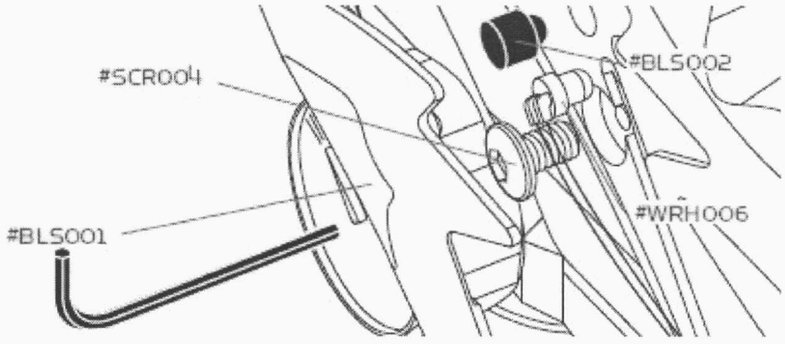

Údržba

1. Pro údržbu používejte pouze olej speciálně vyrobený pro paintballové značkovače.
   K promazaní vaší zbraně, potřebujete rozmontovat váš značkovač (dávejte pozor, jak se jednotlivé části odstraňují, protože vám to usnadní znovu smontování) Odšroubujte šroub #SCR001 na spodu rukojeti a vytáhněte pin (#STK001) sloužící k natažení značkovače směrem vzhůru. Vysuňte Delrin Bolt (VBT001) z horního tubusu a Striker Plug (STP001), Striker Spring (SPR004), Striker Buffer (STF001)a Striker Bolt Mini (STB002) z dolního tubusu.
2. Očistěte všechny součástky od všech nečistot, pomažte o-kroužky na Striker Bolt Mini a Delrin Bolt několika kapkami paintballového oleje.
3. Očistěte horní a dolní tubus od všech nečistot.

4. Namontujte součástky zpátky do značkovače. Poznámka: když dáváte zpátky do značkovače Striker Bolt Mini (STB002), musíte zmáčknout spoušť, zatímco zároveň tlačíte součástku až na doraz dopředu. Zbraň musí být zapnutá.

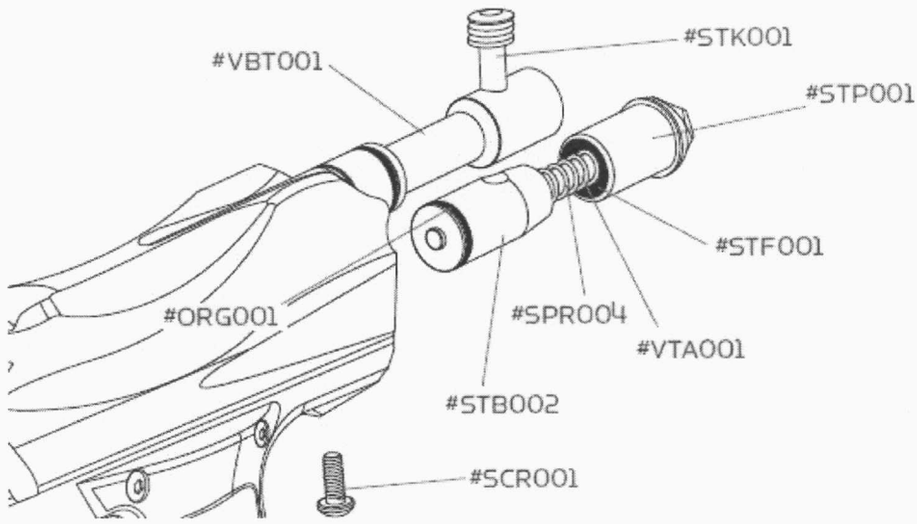

Střelba bez nábojů
Nedoporučujeme vám střílet ze zbraně, když v ní nejsou náboje, může dojít k poškození mechanismu.
Skladování
Pro dosažení maximální bezpečnosti ukládejte zbraň vždy nenabitou, zajištěnou a bez nábojů. Před skladováním ze zbraně vždy sundejte CO2/vzduchovou láhev a zbavte zbraň tlaku, který v ní mohl zůstat i po sundání láhve.
Skladovací prostor by měl být suchý, čistý a mimo dosah dětí.

Doporučujeme vám pravidelné kontroly funkčnosti zbraně. Především spouště. Pokud zjistíte jakékoli změny funkčnosti zbraně, obraťte se na odborný servis!

Doporučujeme veškeré opravy přenechat odborné opravně.
V případě jakýchkoli oprav nebo úprav kontaktujte prosím vašeho prodejce.
V případě jakéhokoli zásahu do zbraně pozbývá platnosti poskytnutá záruční lhůta!